板金

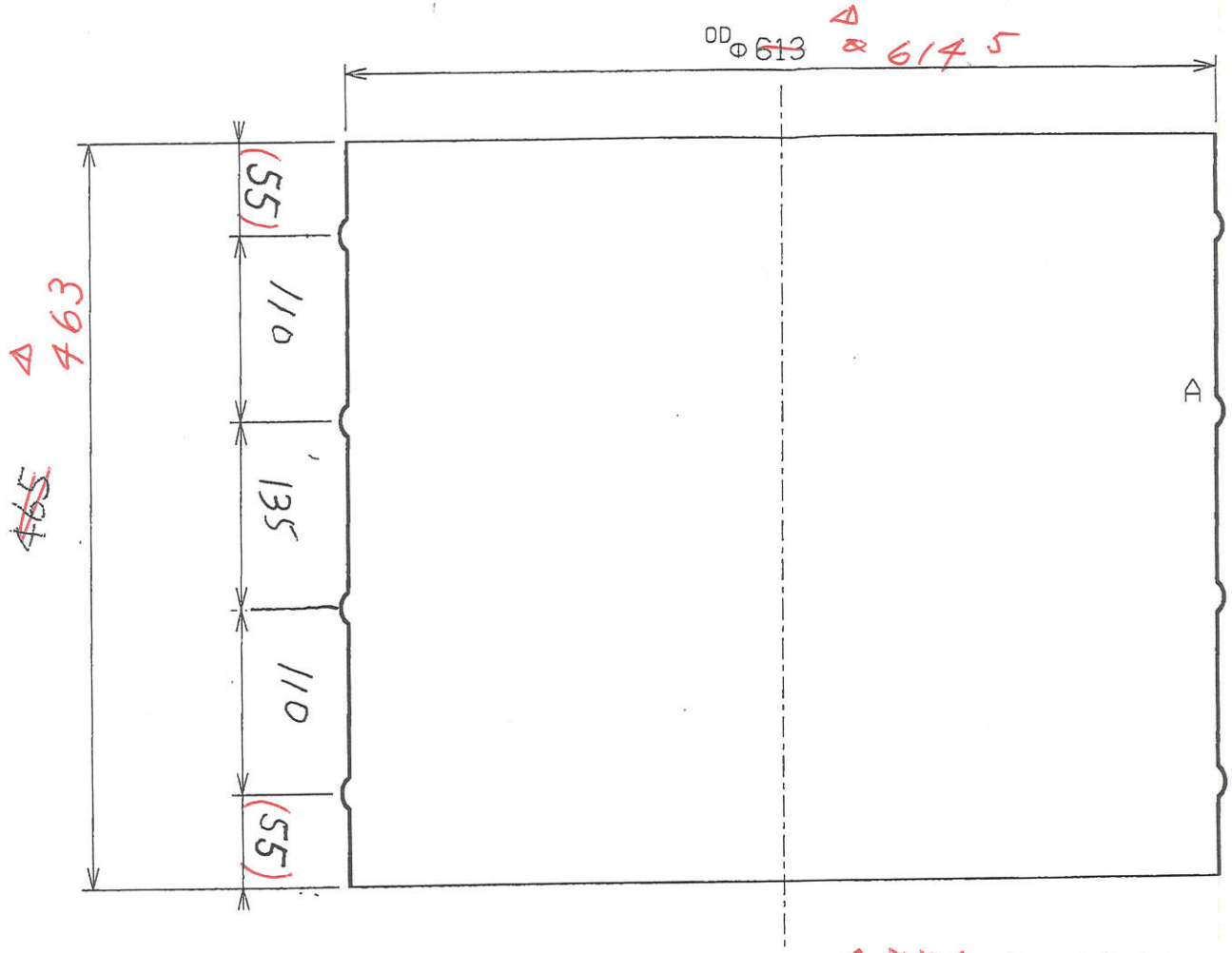

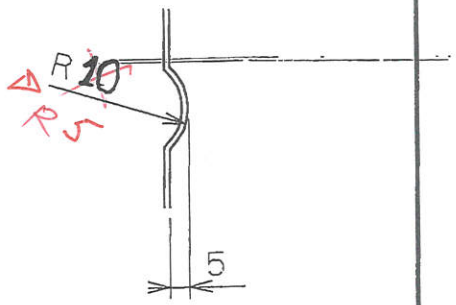

A詳細(1/2)

t=2.0t
~~t=1.5mm~~

△ 現況(2018.7.25)ラインー 近在矢頭サイ/山路と打合せ(2.0t対応).

988

部品名称	外筒・胴		素材寸法	
部番	個数	尺度	素材重量	kg
6	1	1/5	製品名称	
材質	SUS304			
処理			製品部番	
B付	ØØ'3.22			
承認	検図	製図	納入先	
佐保	福山	森山		

普通寸法差 (単位mm)				
呼び寸法 等級	1級	2級	3級	4級
0をこえ50以下	±0.1	±0.2	±0.4	±0.5
50〜200 〃	±0.2	±0.4	±0.8	±1.2
200〜1000〃	±0.3	±0.8	±1.2	±2.0
1000〜2500〃	±0.5	±1.2	±2.0	±3.0
角度 ±	±15°	±30°	±45°	±1°
特記外 各稜	Ø.2	C隅	Ø.2	R

図面番号 CA-100e

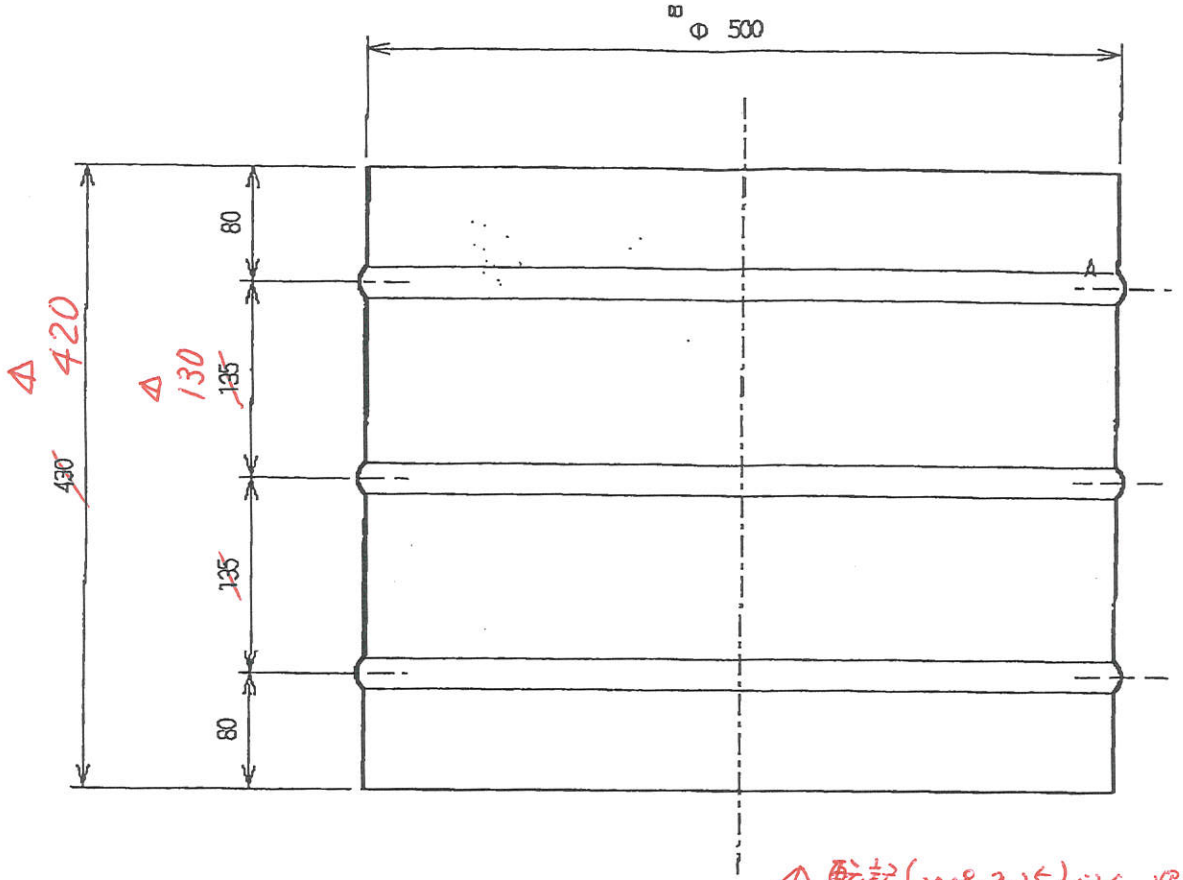

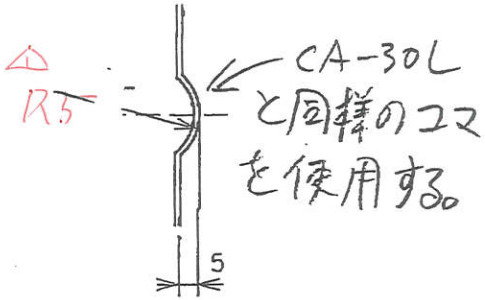

A詳細(1/2)

△ 転記(2018.7.25)済 過去実績より.

t=1.5mm

915

部品名称	内筒・胴		素材寸法		各部寸法差 (単位mm)						
部番	個数	尺度	素材重量	kg	呼び寸法 等級	1級	2級	3級	4級		
12	1	1/5	製品名称		0をこえ60以下	±0.1	±0.2	±0.4	±0.5		
					60〜200 〃	±0.2	±0.4	±0.8	±1.2		
					200〜1000〃	±0.3	±0.8	±1.2	±2.0		
材質	SUS304				1000〜2500〃	±0.5	±1.2	±2.0	±3.0		
処理			製品番号		角度 ±	±15'	±30'	±45'	±1°		
日付	00'3.22				特記外 面取0.2 C角 0.2 R						
承認	検図	製図	納入先		図面番号	JSNM-100DP KAI-AS-Y012					
佐保	福山	森山									

日本サーマルエンジニアリング株式会社

NO. 6950 P. 18
日本サーマルエンジニアリング 2017年11月20日

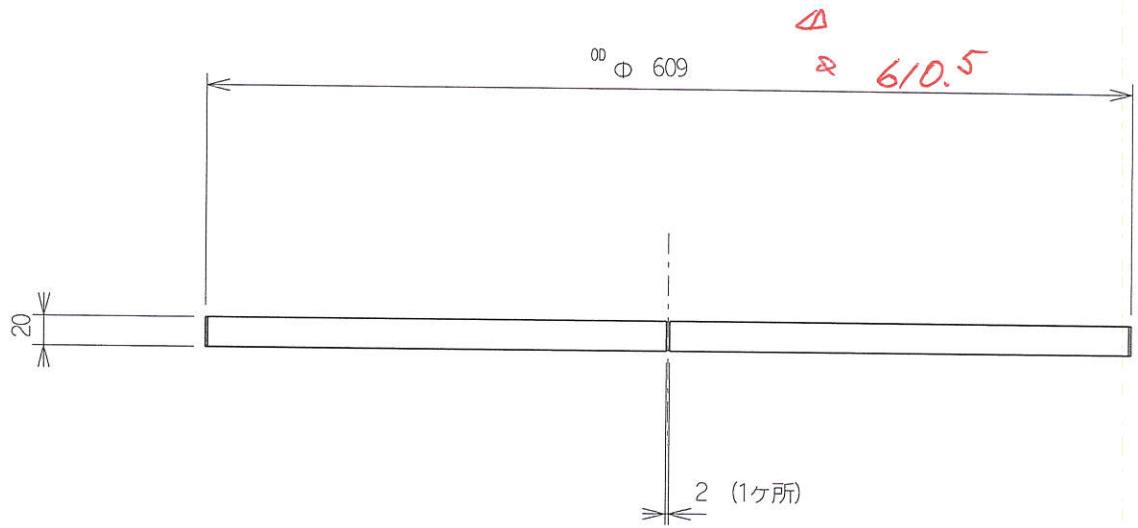

△ 転記(2018.7.25) 過去実績より 印寸.

△ t=2.0寸 ~~t=1.5mm~~

部品名称	取付リング(1)		素材寸法		
部番	個数	尺度	素材重量	kg	
5	2	1/5	製品名称		
材質	SUS304				
処理			製品部番		
日付	00'3.22				
承認	検図	製図	納入先		
佐保	福山	森山			

普通寸法差 (単位mm)

呼び寸法 等級	1級	2級	3級	4級
0をこえ50以下	±0.1	±0.2	±0.4	±0.5
50〜200 〃	±0.2	±0.4	±0.8	±1.2
200〜1000 〃	±0.3	±0.8	±1.2	±2.0
1000〜2500 〃	±0.5	±1.2	±2.0	±3.0
角度 ±	±15°	±30°	±45°	±1°

特記外 各稜 0.2 C隅 0.2 R

図面番号 JSNM-100DP KAI-AS-Y005 —

日本サーマルエンジニアリング株式会社

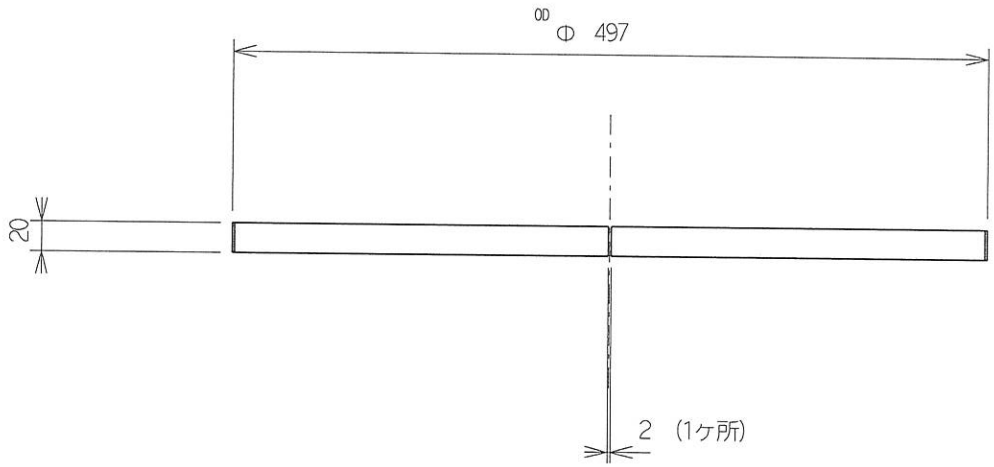

t=1.5mm

部品名称	取付リング(2)		素材寸法	
部番	個数	尺度	素材重量	kg
11	2	1/5	製品名称	
材質	SUS304			
処理			製品部番	
日付	00'3.22			
承認	検図	製図	納入先	
佐保	福山	森山		

普通寸法差 (単位mm)				
呼び寸法 等級	1級	2級	3級	4級
0をこえ50以下	±0.1	±0.2	±0.4	±0.5
50～200 〃	±0.2	±0.4	±0.8	±1.2
200～1000～	±0.3	±0.8	±1.2	±2.0
1000～2500～	±0.5	±1.2	±2.0	±3.0
角度 ±	±15°	±30°	±45°	±1°
特記外 各稜 0.2 C隅 0.2 R				

図面番号	JSNM-100DP KAI-AS-Y011	—

日本サーマルエンジニアリング株式会社